METALOUMIN

ΑΝΑΠΤΥΞΗ ΑΛΟΥΜΙΝΙΟΥ ΑΠΟ ΤΟ 1969

ENERGY 45

Thermal break

Συρόμενο - Sliding

ENERGY 45

ΠΡΟΦΙΛ 1:1
profiles 1:1

ΛΑΜΑΚΙ INOX
inox cap

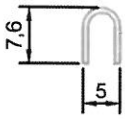

45002
1728 gr/m

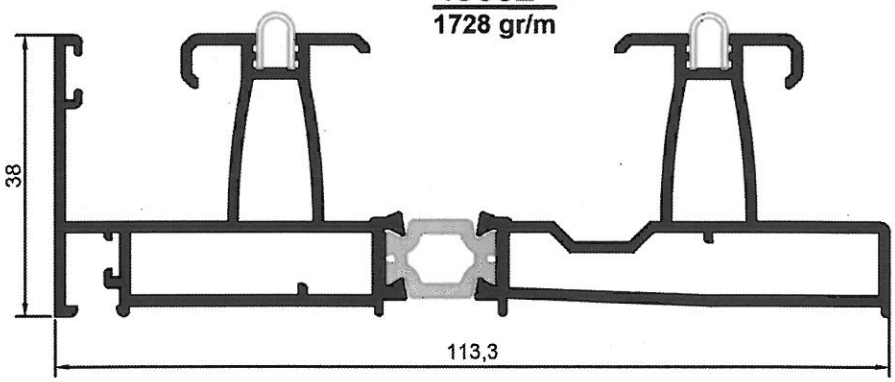

45003
2189 gr/m

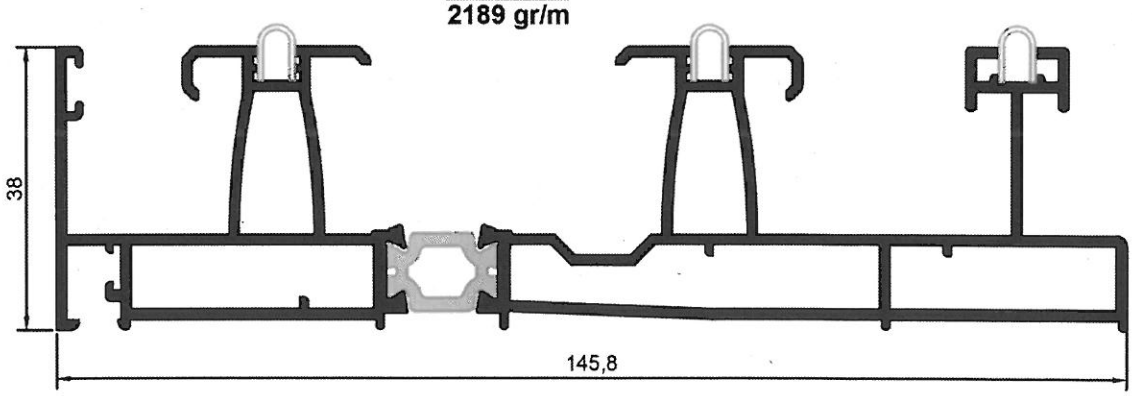

ENERGY 45

METALOUMIN

ΠΡΟΦΙΛ 1:1
profiles 1:1

45280
1473 gr/m

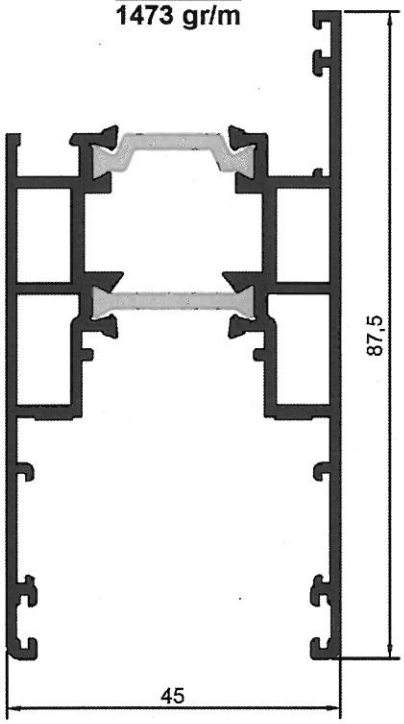

45420
105 gr/m

45421
119 gr/m

45385
1495 gr/m

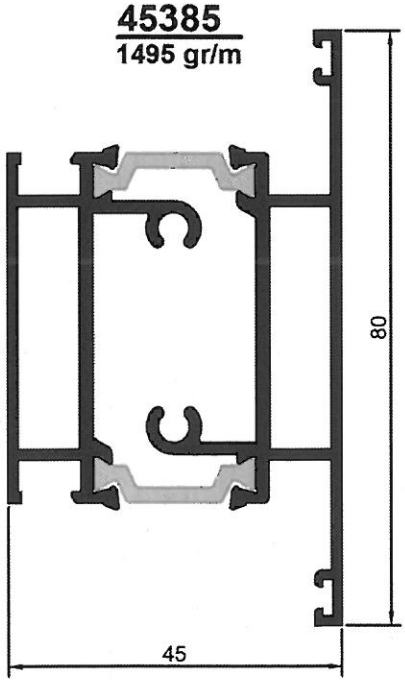

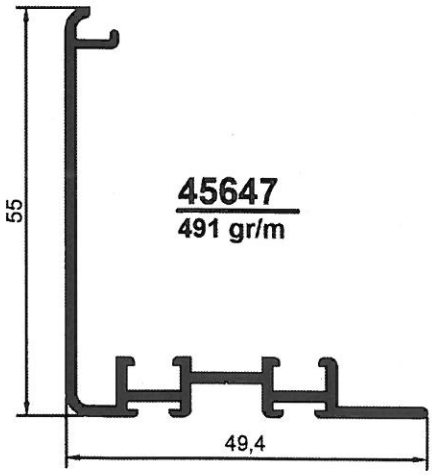

45647
491 gr/m

ΠΡΟΦΙΛ 1:1
profiles 1:1

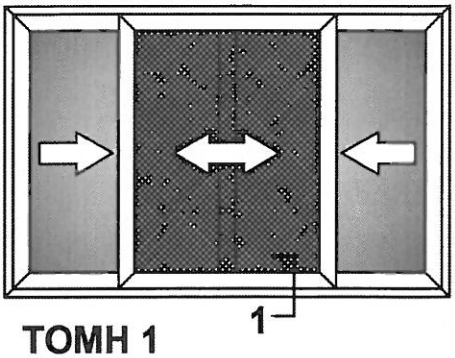

ΤΟΜΗ 1
section 1

ΔΙΦΥΛΛΟ ΕΠΑΛΛΗΛΟ ΜΕ ΣΗΤΑ
double sash overlapping
with insect screen

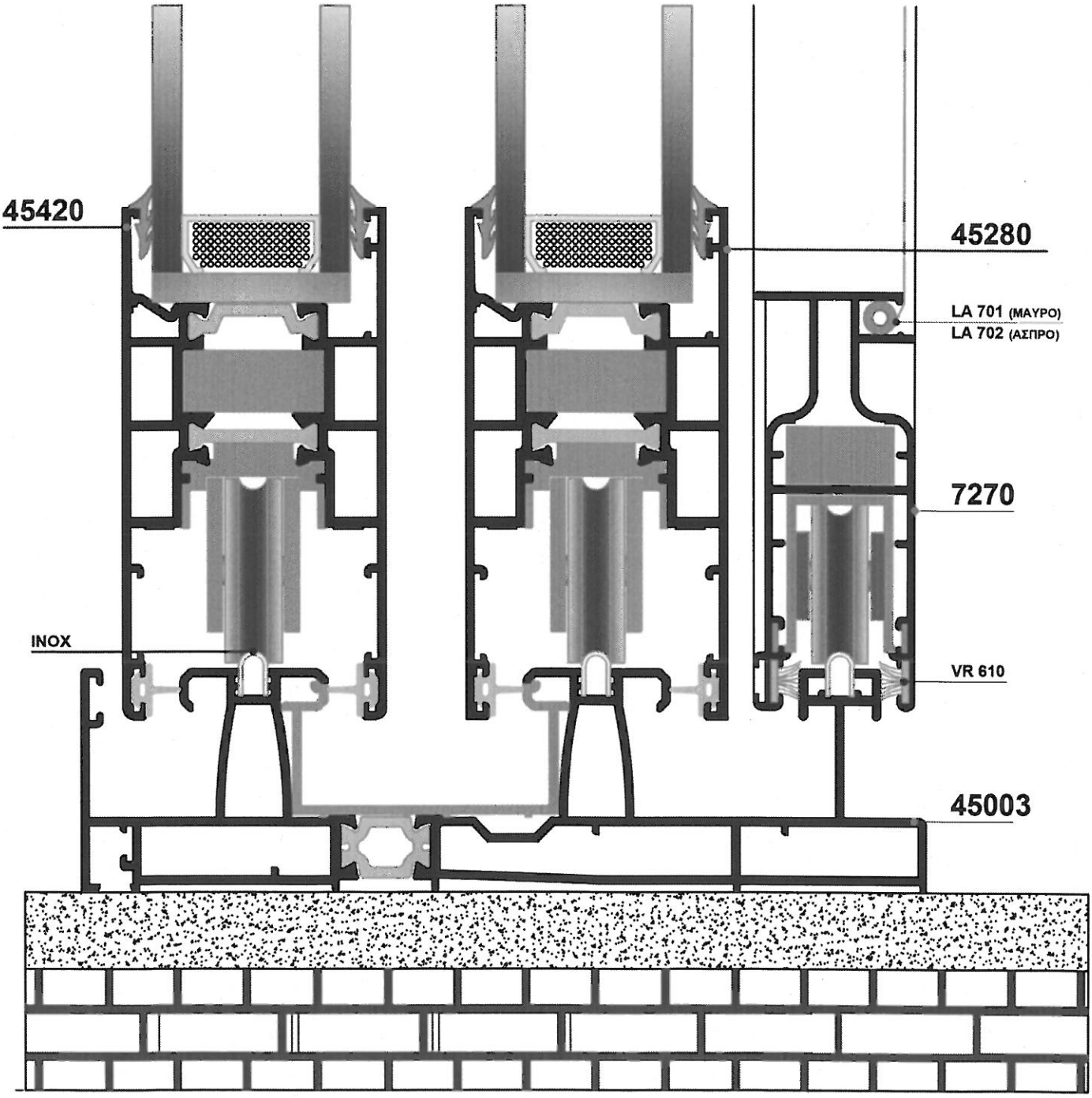

ΤΟΜΕΣ 1:1
sections 1:1

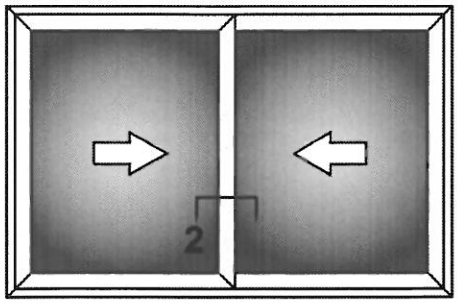

ΔΙΦΥΛΛΟ ΕΠΑΛΛΗΛΟ
double sash overlapping

ΤΟΜΗ 2
section 2

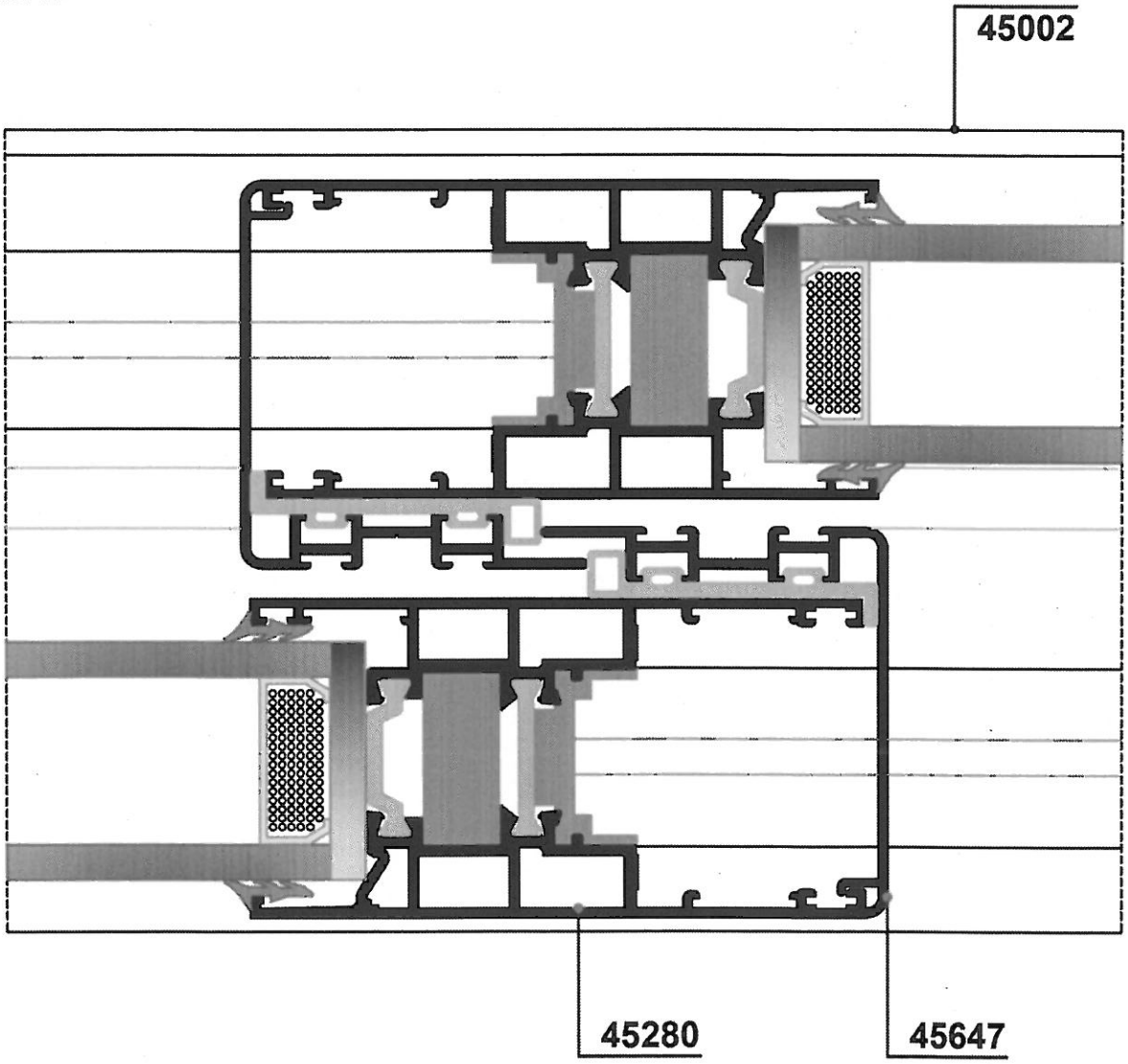

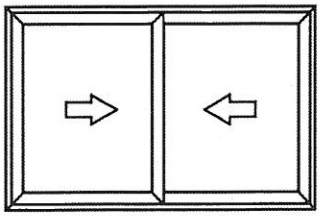

ΔΙΦΥΛΛΟ ΕΠΑΛΛΗΛΟ
double sash overlapping

ΟΔΗΓΟΣ (rail) 45002

ΦΥΛΛΟ (sash) 45280

ΠΦ = (ΠΚ + 25,2) / 2

ΥΦ = ΥΚ - 59

ΠΚ = ΠΛΑΤΟΣ ΟΔΗΓΟΥ
length of frame
ΥΚ = ΥΨΟΣ ΟΔΗΓΟΥ
height of frame
ΠΦ = ΠΛΑΤΟΣ ΦΥΛΛΟΥ
length of sash
ΥΦ = ΥΨΟΣ ΦΥΛΛΟΥ
height of sash

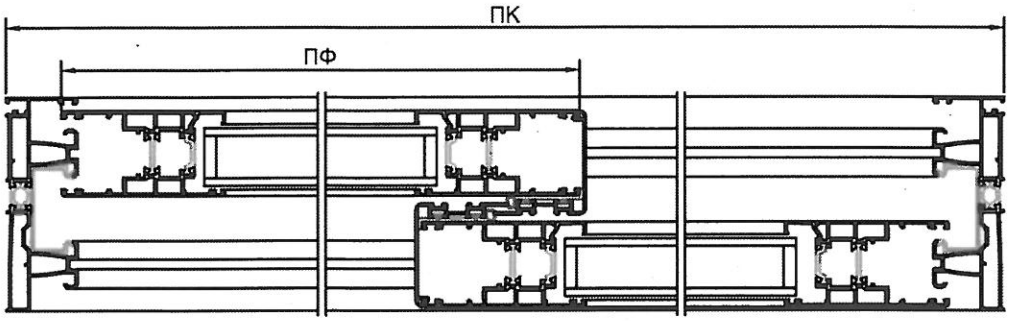

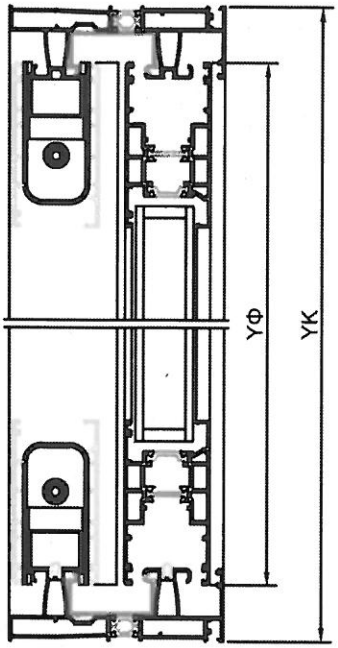

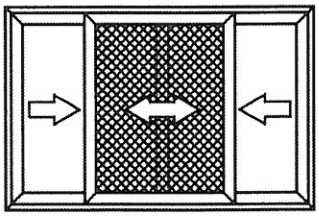

ΔΙΦΥΛΛΟ ΕΠΑΛΛΗΛΟ ΜΕ ΣΗΤΑ double sash overlapping with mosquito screen

ΟΔΗΓΟΣ (rail) 4503

ΦΥΛΛΟ (sash) 45280

ΣΗΤΑ (mosquito screen) 7270

ΠΚ = ΠΛΑΤΟΣ ΟΔΗΓΟΥ
length of frame
ΥΚ = ΥΨΟΣ ΟΔΗΓΟΥ
height of frame
ΠΦ = ΠΛΑΤΟΣ ΦΥΛΛΟΥ
length of sash
ΥΦ = ΥΨΟΣ ΦΥΛΛΟΥ
height of sash
ΠΣ = ΠΛΑΤΟΣ ΣΗΤΑΣ
length of screen
ΥΣ = ΥΨΟΣ ΣΗΤΑΣ
height of screen

ΠΦ = (ΠΚ + 25,2) / 2

ΥΦ = ΥΚ - 59

ΠΣ = (ΠΚ + 30)/ 2

ΥΣ = ΥΚ - 59

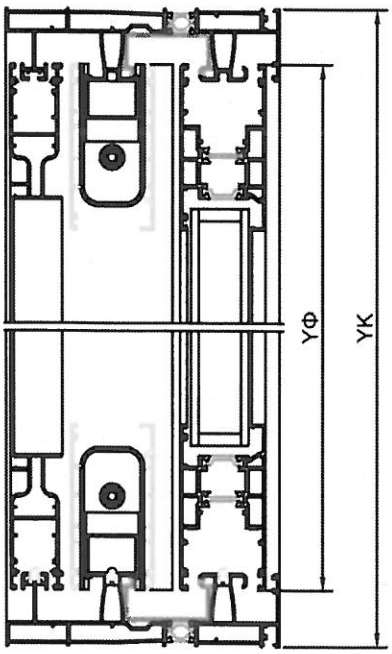

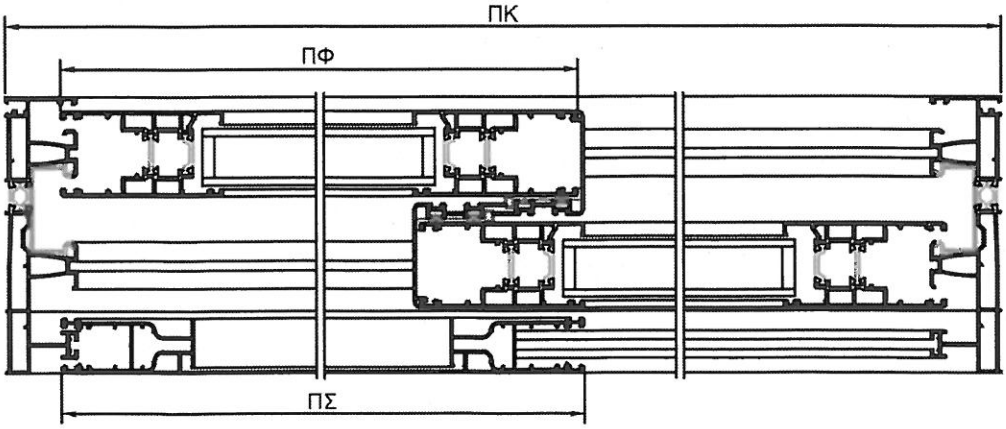

ENERGY 45

METALOUMIN

ΕΞΑΡΤΗΜΑΤΑ

ΚΩΔΙΚΟΣ ΚΑΤΑΛΟΓΟΥ	ΠΕΡΙΓΡΑΦΗ
PL 629	PL 629 - ΠΛΑΣΤΙΚΗ ΠΡΟΣΘΗΚΗ ΦΥΛΛΟΥ
PL 630	PL 630 - ΠΛΑΣΤΙΚΗ ΜΟΝΩΣΗ ΟΔΗΓΟΥ
INOX 45	ΑΝΟΞΕΙΔΩΤΟΣ ΟΔΗΓΟΣ ΓΙΑ ENERGY 45
LA 450	LA 450 - ΕΛ. ΠΡΟΦ.ΜΟΝΩΣΗΣ ΓΑΝΤΖΟΥ 45647
LA 451	LA 451 - ΕΛ. ΠΡΟΦ. ΦΥΛΛΟΥ 45280
LA 452	LA 452 - ΕΛ. ΠΡΟΦ. ΟΔΗΓΟΥ 45002-45003
PL 450A	PL 450A - ΤΑΠΑ ΓΑΝΤΖΟΥ ΑΝΩ ENERGY 45
PL 450K	PL 450K - ΤΑΠΑ ΓΑΝΤΖΟΥ ΚΑΤΩ ENERGY 45
PL 451	PL 451 - ΤΑΠΑ ΣΤΕΓΑΝΩΣΗΣ ΓΑΝΤΖΟΥ ENERGY 45
GN 4510	GN 4510 -ΓΩΝΙΑ ΓΩΝΙΑΣΤΡΑΣ Η ΜΕ ΚΑΒΙΛΙΑ
GN 615	GN 615 - ΓΩΝΙΑ ΣΥΝ. CAL (23.8X11X23) ΓΙΑ ENERGY 45
GN 1114	GN 1114 - ΓΩΝΙΑ ΣΥΝΔ. ΑΝΑΣΗΚ.
GN 216	GN 216 - ΓΩΝΙΑ ΕΥΘ. ΜΕΓΑΛΗ
GN 213	GN 213 - ΓΩΝΙΑ ΕΥΘ. ΜΙΚΡΗ
10-4P-S	ΒΟΥΡΤΣΑΚΙ No10 - ΜΑΥΡΟ - ΣΙΛΙΚΟΝΑΡΙΣΜΕΝΟ ΠΕΛΜΑ
10-4P-F	ΒΟΥΡΤΣΑΚΙ No10 - ΜΑΥΡΟ- ΥΦΑΣΜΑΤΙΝΟ ΠΕΛΜΑ
PL 4501A	PL 4501A - ΕΛΑΣΤΙΚΟΣ ΤΑΚΟΣ ΣΤΕΓΑΝΩΣΗΣ ΑΝΩ ΑΝΑΣΥΡΟΜΕΝΟΥ
PL 4502K	PL 4501K - ΤΑΚΟΣ ΣΤΕΓΑΝΩΣΗΣ ΚΑΤΩ ΑΝΑΣΥΡΟΜΕΝΟΥ
PL 4503	PL 4503 - ΕΛΑΣΤΙΚΟΣ ΤΑΚΟΣ ΣΤΕΓΑΝΩΣΗΣ ΣΥΜΒΑΤΙΚΗΣ 45 (ΖΓ)
AC 4504	AC 4504 - ΡΑΟΥΛΟ ΔΙΠΛΟ ΣΥΜΒΑΤΙΚΗΣ 45
AC 4505	AC 4505 - ΡΑΟΥΛΟ ΤΕΤΡΑΠΛΟ ΣΥΜΒΑΤΙΚΗΣ 45
AC 4506	PL 4506 - ΑΜΟΡΤΙΣΕΡ ΣΥΜΒΑΤΙΚΗΣ 45
D 58363	D58363-ΑΜΟΡΤΙΣΕΡ ΓΙΑ ΜΗΧΑΝΙΣΜΟΥΣ GU 937-939
AL 4506	AL 4506 - ΠΡΟΣΘΗΚΗ GU INLINE